MINI ESCAVADEIRA



MODELO

XN28

CRAWLER EXCAVATOR RHINOCEROS

CARACTERÍSTICAS TÉCNICAS

ESPECIFICAÇÃO			
Peso operacional		kg	2580
Capacidade da concha		m³	0,04
Tipo		-	Retroescavadeira
Motor	Marca	-	KUBOTA
	Cilindrada	L	1,123
	Potência nominal	kW	14,2
	Torque máximo	N·m	51,3
	Partida	V–kW	12–1,4
	Gerador	V–A	12–55
	Acumulador	V–Ah	12–45, CCA433
Velocidade e força de escavação	Velocidade de deslocamento	km/h	Alta: 2,7 / Baixa: 1,4
	Velocidade de rotação	rpm	9
	Capacidade de inclinação	°	30°
	Força de escavação da concha	kN	16,14
	Força de escavação do braço	kN	11,7
	Tração máxima	kN	13
	Pressão no solo	kPa	36
Partes da esteira	Material da esteira	-	Borracha
	Tensionador	-	Cilindro de graxa
Sistema hidráulico	Tipo de bomba	-	Bomba de êmbolo
	Pressão de trabalho	MPa	22
	Vazão	L/min	61,9
	Capacidade do tanque de óleo hidráulico	L	25,3
	Capacidade do óleo do motor	L	1,6
	Capacidade do tanque de combustível	L	22

DIMENSÕES PRINCIPAIS		
Item	**Descrição**	**mm**
a	Entre-eixos	1440
b	Comprimento total da esteira	1892
c	Altura do chassi em relação ao solo	535
d	Raio de rotação	885
e	Largura do chassi	1454
f	Largura da esteira	250
g	Altura da esteira	455
h	Comprimento para transporte	3918
i	Altura do assento	1904
j	Altura total	2469
k	Giro do braço à esquerda	539
l	Giro do braço à direita	477

ALCANCE OPERACIONAL		
Item	**Descrição**	**mm**
A	Raio máximo de escavação no solo	4168
B	Raio máximo de escavação	4290
C	Profundidade máxima de escavação	2396
D	Altura máxima de escavação	4153
E	Altura máxima de descarga	2909
F	Profundidade máxima vertical de escavação	2093
G	Raio mínimo de rotação	1857
H	Altura máxima de elevação da lâmina	257
I	Profundidade máxima de escavação da lâmina	413

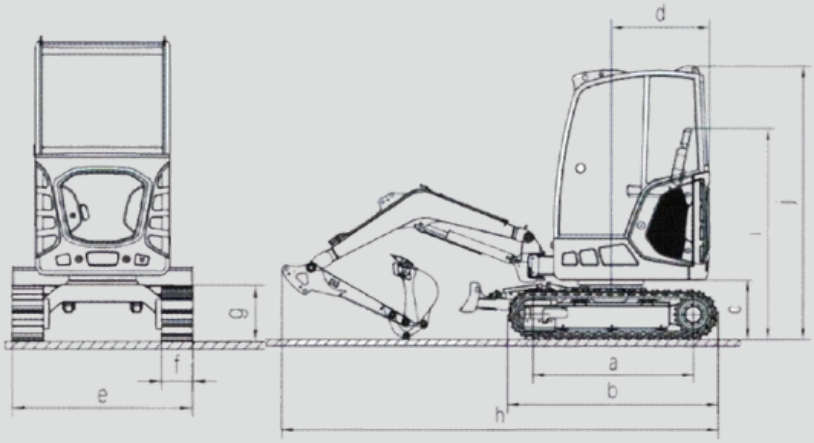

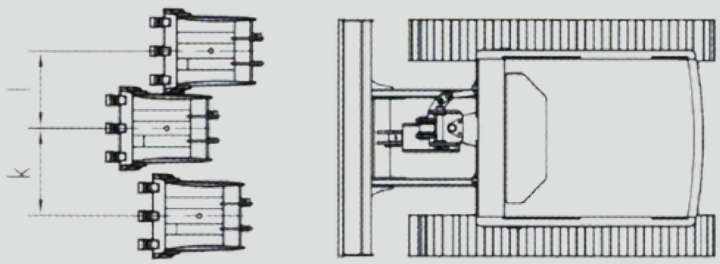

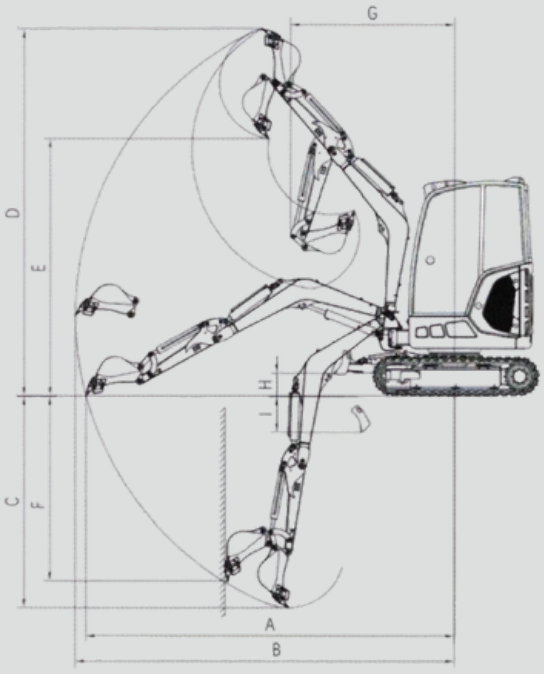



ENTRE EM CONTATO CONOSCO!

www.trloc.com.br

comercial@trloc.com.br

+55 11 93065-8113

TRLoc